FAR BOLOGNA ITALY S.r.l.

MORO

Nuova rivettatrice oleopneumatica

RAC 181

NEW

Nuova **rivettatrice oleopneumatica RAC181** per **rivetti a strappo** standard **2,4** a **6** mm in alluminio e rivetti ad **alte prestazioni** fino al diametro **4,8** mm

Nuovo sistema di aspirazione per il **minor consumo di aria compressa**

Migliore ergonomia e bilanciamento
Peso -20% rispetto RAC180

Evita le accidentali **fuoriuscite** del **chiodo tranciato**

FAR S.r.l. BOLOGNA ITALY

Nuova rivettatrice oleopneumatica

RAC 181

CARATTERISTICHE TECNICHE

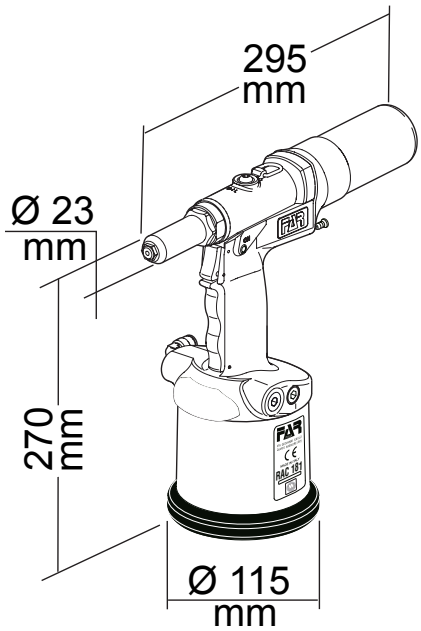

Forza di trazione	**10500 N a 6 bar**
Corsa	**20,5 mm**
Peso	**1,6 kg**
Pressione di alimentazione	**6-7 bar**
Rumorosità	**92 dBA**

Ø	Rivetti standard	Rivetti multistadi	Rivetti alte prestazioni
2,4	•		
3	•		
3,2	•	•	•
4	•	•	•
4,8	•	•	•
6	•*		

* Solo Alluminio

ACCESSORI

Testa angolare

Teste prolungate

Teste prolungate a sezione ridotta

Kit per rivetti ad alte prestazioni

Ugello per S-Trifar/X-Trifar

Ugelli prolungati

INDUSTRIAL FORNITURE MORO dal 1984