ROLLON® GROUP
tecnocenter

MORO

Linear Line – Sys

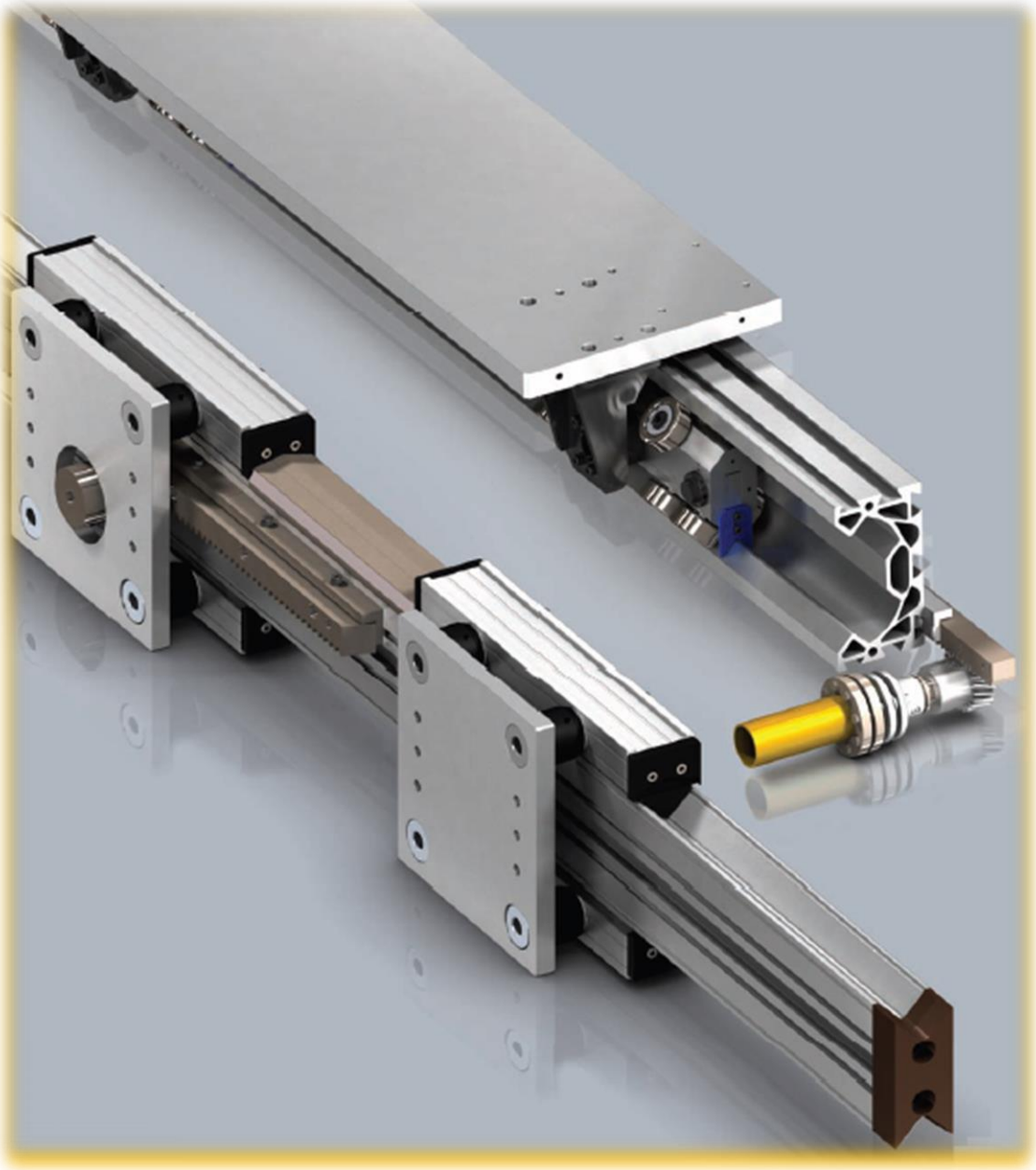

MORO INDUSTRIAL FORNITURE MORO S.N.C. dal 1984
PTE Power Transmission Equipment
TRASMISSIONI MECCANICHE - CUSCINETTI - UTENSILERIA
BEARING POWER TRANSMISSION
www.morotreviso.com-Email:info@morotreviso.com

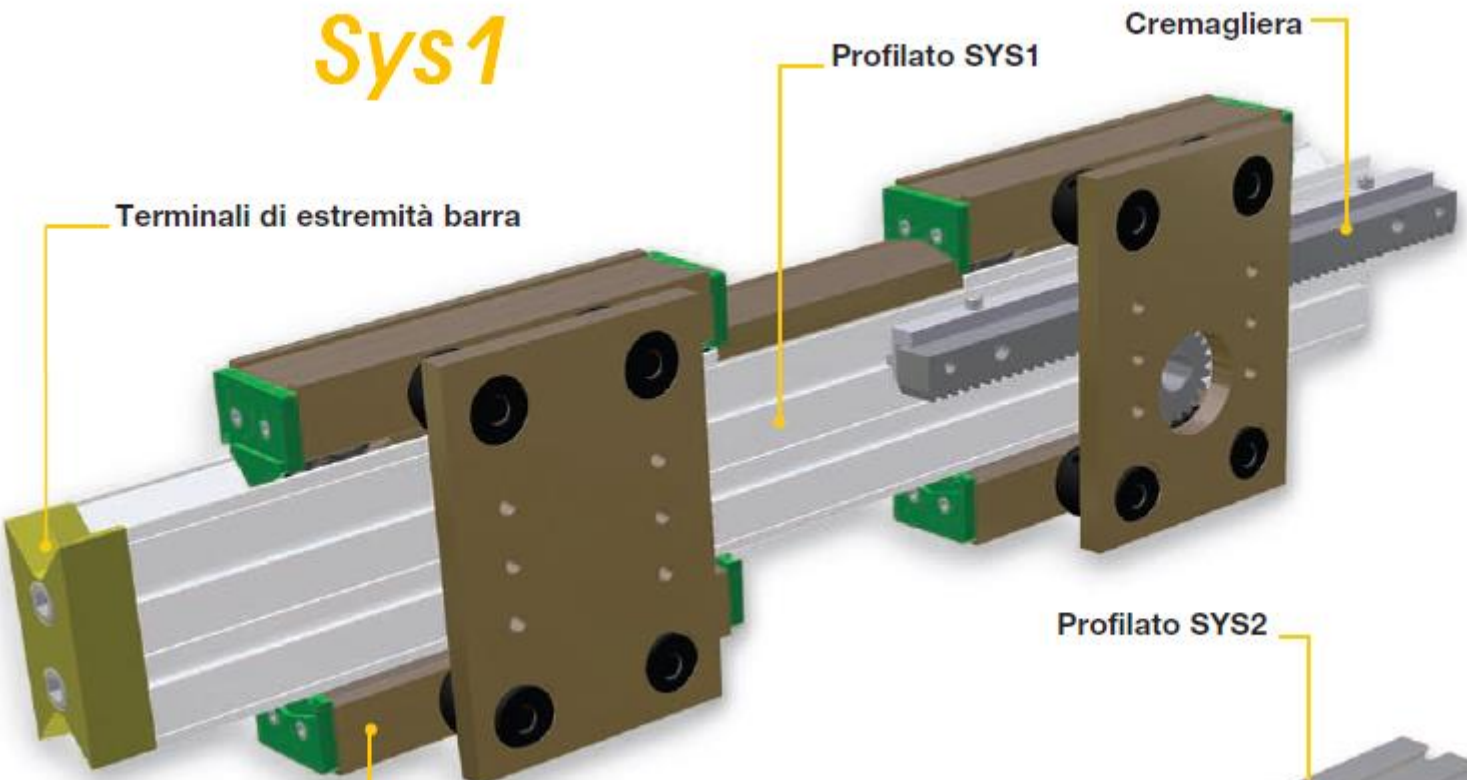

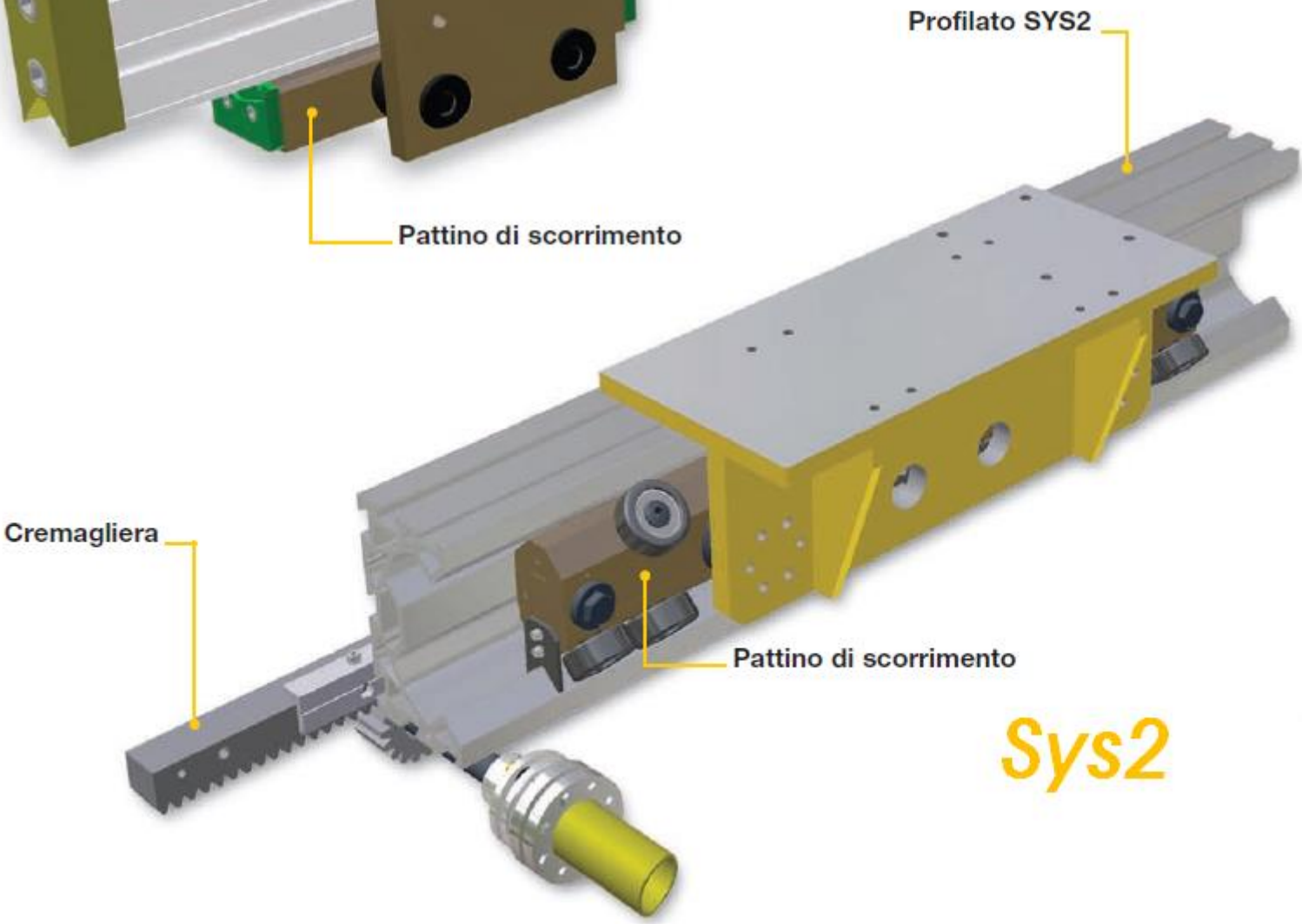

Sistema modulare di movimentazione costituito da profilati guida in lega d'alluminio ad elevate caratteristiche meccaniche con superficie indurita e pattini a rotelle realizzati in estruso di lega leggera. Il pattino è concepito per proteggere le rotelle, ha un ingombro in sezione molto ridotto ed è disponibile in diverse configurazioni in funzione dei carichi e delle distanze tra i sostegni.

Possibilità di impiego:
- barra di trasporto mobile e pattini di scorrimento fissi (es. navetta a passo)
- barra fissa con carrello a pattini di scorrimento

I punti di forza sono:
- modulare con profilati strutturali e ampia gamma di accessori
- sezione ridotta e adatta a proteggere le piste e le rotelle
- profilati guida e pattini a rotelle rivestite, per lunghe vie di corsa.

ROLLON® GROUP

tecnocenter

MORO

Linear Line – Prismatic Rail

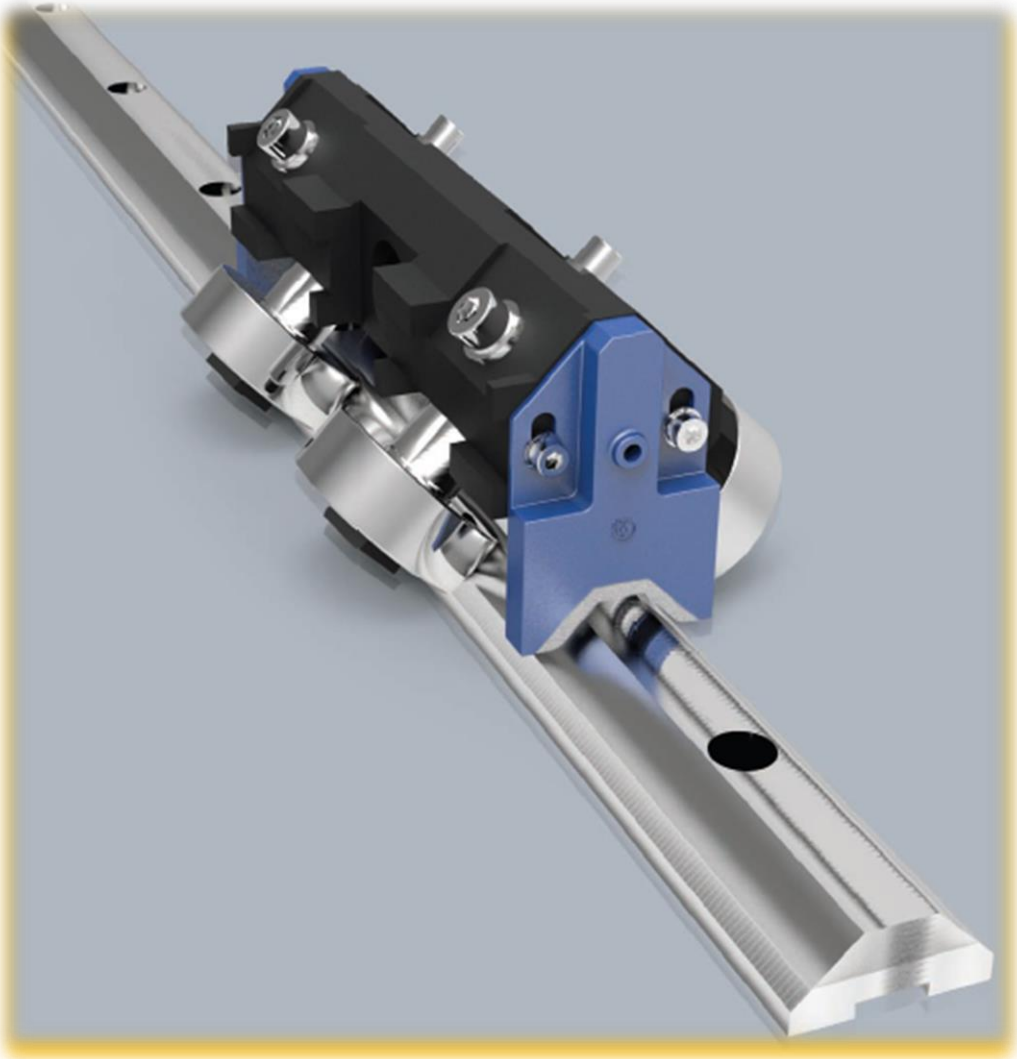

INDUSTRIAL FORNITURE MORO S.N.C.

dal 1984

TRASMISSIONI MECCANICHE - CUSCINETTI - UTENSILERIA

PTE Power Transmission Equipment

BEARING POWER TRANSMISSION

www.morotreviso.com-Email:info@morotreviso.com

Pattino fisso a 4 rotelle

Pattino tipo P e tipo Q

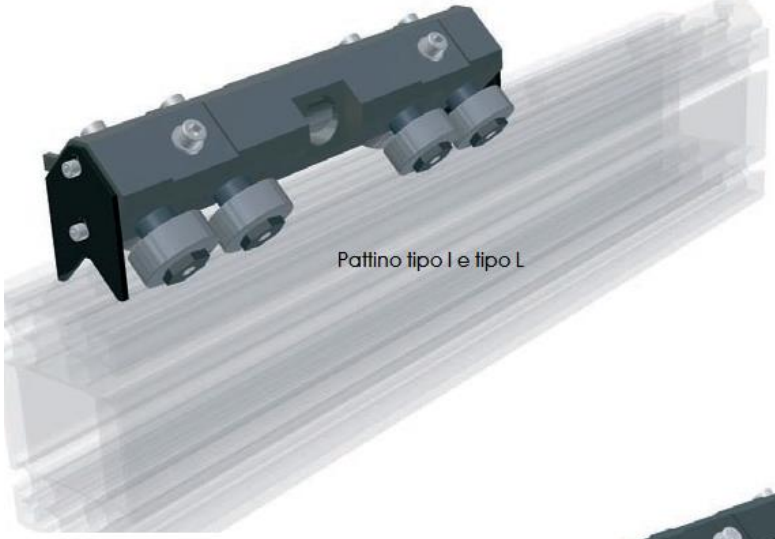

Pattino tipo I e tipo L

Pattino tipo G e tipo H

Pattino tipo E e tipo F